OLIVETTI QUANTA

olivetti

OLIVETTI QUANTA

La Olivetti QUANTA è un'addizionatrice elettrica portatile scrivente. Somma, sottrae, dà il saldo negativo, moltiplica per addizioni successive, scrivendo di ogni operazione termini e risultati. È l'addizionatrice per il negozio, l'agenzia, l'ufficio, il commerciante, l'artigiano, l'amministratore. Fornisce i totali parziali e quelli generali; mediante il ripetitore può addizionare o sottrarre più volte di seguito uno stesso numero; ha un dispositivo per scrivere in « non-calcola » numeri di riferimento, date, numeri di matricola; può calcolare sconti e maggiorazioni, operare controlli di cassa, compilare le varie voci di una fattura.

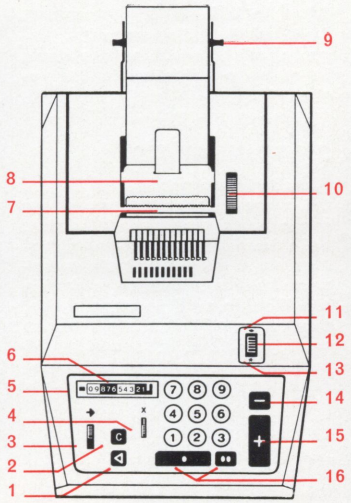

1 « Non-calcola »
2 Annullatore generale
3 Annullatore parziale
4 Ripetitore
5 Segnalatore del saldo negativo
6 Indicatore di colonna
7 Taglierina
8 Mensola per annotazioni
9 Liberacarta
10 Manopola del rullo
11 Totale di riporto
12 Leva dei totali
13 Totale generale
14 Tasto di sottrazione
15 Tasto di addizione
16 Tasti dello zero e del doppio zero

COME SI FISSA IL ROTOLO

Applicare il rotolo nella forcella portarotolo situata sulla parte posteriore della macchina: il fianchetto sinistro della forcella è scorrevole e si sposta quindi verso l'esterno con una leggera pressione. Far passare la striscia attraverso la copertura sollevabile, sotto il rullo di gomma, agendo sulla manopola del rullo; farla passare quindi sotto la taglierina.

MANOPOLA DEL RULLO

La manopola del rullo sporge da una feritoia situata sulla zona destra superiore della macchina. Ruotando la manopola in avanti la striscia di carta si svolge ulteriormente dal rotolo; ruotando in senso contrario, la striscia si riavvolge.

LIBERACARTA

Il dispositivo liberacarta è collegato al fianchetto destro del portarotolo. Spingendo leggermente verso l'alto il perno del fianchetto, la striscia di carta viene disimpegnata dal rullo.

IMPOSTAZIONE DELLE CIFRE

La tastiera è di nove tasti bianchi, per i numeri dall'1 al 9, e di due tasti neri, per lo zero e il doppio zero.
Le cifre di ogni numero si impostano nell'ordine della scrittura, da sinistra a destra. L'incolonnamento è automatico.
Si possono impostare numeri fino a dieci cifre e ottenere totali fino a undici cifre.

ANNULLATORE PARZIALE

Questa leva serve ad annullare l'ultima cifra impostata in tastiera, qualora l'operatore ritenga opportuno modificarla o correggerla prima che venga impressa sulla striscia di carta.

ANNULLATORE GENERALE

Agendo su questo tasto, tutte le cifre impostate in tastiera vengono annullate e si può procedere a una nuova impostazione.

COME SI OPERA SULLA TASTIERA

È semplicissimo operare sulla Quanta: le cinque dita di una mano controllano agevolmente tutta la tastiera e chiunque potrà abituarsi in pochissimo tempo a usare la macchina anche a occhi chiusi. A tale scopo è indispensabile, tuttavia, abituarsi a operare sui vari tasti sempre con le stesse dita, e precisamente: a) **col pollice,** sul tasto ▪ ; b) **con l'indice,** sui tasti ⑦ ④ e ①, sul ripetitore, sull'annullatore parziale e generale e sul « non-calcola »; c) **col medio,** sui tasti ⑧ ⑤ ② e sulla leva dei totali; d) **con l'anulare,** sui tasti ⑨ ⑥ ③ ▪▪ e sul tasto di sottrazione; e) **col mignolo,** sul tasto di addizione. I tasti ④ ⑤ e ⑥ sono leggermente concavi e pertanto immediatamente riconoscibili anche al tatto.

INDICATORE DI COLONNA

L'indicatore di colonna è un indice rosso che si sposta verso

sinistra per scatti successivi a ogni cifra impostata; se non viene inserito il ripetitore, ogni volta che si abbassa il tasto di addizione, di sottrazione o di « non-calcola », l'indice rosso dell'indicatore di colonna torna a destra.

RIPETITORE

Spostando verso l'alto la leva del ripetitore si conserva in tastiera l'ultimo numero impostato e quindi — mantenendo premuto uno dei tre comandi di addizione, sottrazione o « non-calcola » — esso viene ripetuto quante volte si voglia. Questo dispositivo è soprattutto utile per eseguire la moltiplicazione e in tutti i casi in cui uno stesso numero debba essere più volte sottratto o addizionato.

LEVA DEI TOTALI

I totali si ottengono agendo sulla leva dei totali; portandola in alto si hanno i totali di riporto (◊); portandola in basso quelli generali (✱).
La richiesta di un totale di riporto o parziale mantiene la macchina impegnata nell'operazione in corso e consente quindi un controllo in qualsiasi fase del procedimento; il totale generale « scarica » invece la macchina da ogni impostazione rendendola disponibile per un nuovo procedimento. Prima di ogni nuova operazione è pertanto opportuno « scaricare » la macchina, portando la leva dei totali nella posizione di totale generale, ossia in basso. L'asterisco rosso ✱ che si imprime sulla striscia di carta è la garanzia che nessuna cifra precedentemente impostata altererà il risultato dell'operazione da eseguire.

« NON-CALCOLA »

Il comando di « non-calcola » serve a imprimere sulla striscia un numero che non debba entrare nel calcolo, come una data, una matricola, un numero di riferimento. Il numero immesso in « non-calcola » è contraddistinto sulla striscia dal simbolo <.

ADDIZIONE

Esempio: 123 + 15 = 138

```
 1 2 3
   1 5
 1 3 8 ✱
```

Premere nell'ordine i tasti ① ② ③ e successivamente il tasto di addizione. Premere i tasti ① ⑤ e ancora il tasto di addizione. Chiedere il totale generale. Sulla striscia di carta viene impressa la somma in rosso contrassegnata dal simbolo ✱. I due addendi 123 e 15 restano stampati in nero.

SOTTRAZIONE

Esempio: 321 — 301 = 20

```
 3 2 1
 3 0 1   —
   2 0 ✱
```

Premere i tasti ③ ② ① e il tasto di addizione. Premere i tasti ③ ① e il tasto di sottrazione. Chiedere il totale, ossia la differenza, che apparirà sulla striscia in rosso e col simbolo ✱ (oppure ◊).

SALDO NEGATIVO

Quando in una operazione l'entità dei numeri sottratti è superiore a quella dei numeri addizionati, nella finestrella a sinistra dell'indicatore di colonna scatta un segnale bianco. Questo significa che il saldo sarà negativo e che, ove richiesto, il risultato apparirà contrassegnato, a seconda dei casi, dal simbolo ✱ — (totale generale) o dal simbolo ◊ — (totale di riporto).

MOLTIPLICAZIONE

Esempio: 120 × 12 = 1440

```
   1 2 0
   1 2 0
 1 2 0 0
 1 4 4 0 ✱
```

Innestare il ripetitore: impostare il moltiplicando e battere il tasto di addizione un numero di volte uguale all'ultima cifra di destra del moltiplicatore. Battere quindi il tasto dello zero (si passa infatti all'ordine delle decine), e battere il tasto di addizione un numero di volte uguale alla cifra successiva del moltiplicatore; e così via, finché tutte le cifre del moltiplicatore siano esaurite. Il risultato si ottiene portando la leva dei totali nella posizione di totale generale (✱) o di totale di riporto (◊); nel primo caso il ripetitore si sblocca automaticamente, mentre nel secondo caso deve essere sbloccato a mano.

MOLTIPLICAZIONE NEGATIVA

La Quanta, che esegue la moltiplicazione mediante addizioni successive, può anche eseguire la moltiplicazione negativa, naturalmente usando, invece del tasto di addizione, il tasto di sottrazione. Ciò significa che è possibile ottenere automaticamente la sottrazione di un prodotto da un altro numero già in macchina o (chiedendo il prodotto in totale di riporto) introdotto successivamente.

Esempio:
3428 + 1234 — (25 × 13) = 4337

```
 3 4 2 8
 1 2 3 4
     2 5   —
     2 5   —
     2 5   —
   2 5 0   —
 4 3 3 7 ✱
```

MOTORE ELETTRICO

La macchina è fornita di un motore elettrico a induzione, con velocità vincolata alla frequenza della rete di alimentazione. Un autotrasformatore, o cambiatensione, assicura il corretto funzionamento della macchina su tutte le tensioni da 110 a 220 V.

IGIS STUCCHI 5-68 PRINTED IN ITALY COD. 3904121 W (I)